FC MATERIAL

NEWS

No. 23-FC04

ディスクパッド

品　番	メーカー	車種	型式	年式	
MN-588M (43022-TVE-H01) 【4950907404073】 X 117.0 / Y 45.2 / Z 15.5	ホンダ	アコード	CV3	20.02-	リヤ 2023年8月発売 標準価格 12,300円 (税抜)
MN-589 (43022-3T0-010) 【4950907404080】 X 121.1 / Y 45.5 / Z 15.5	ホンダ	ステップワゴン	RP6,RP7,RP8	22.05-	リヤ 2023年8月発売 標準価格 14,500円 (税抜)

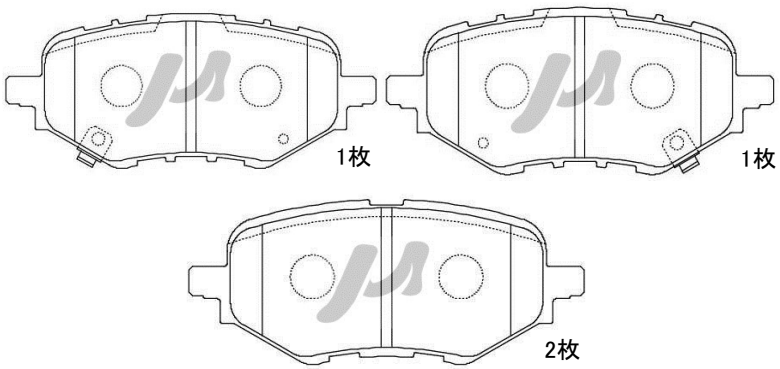

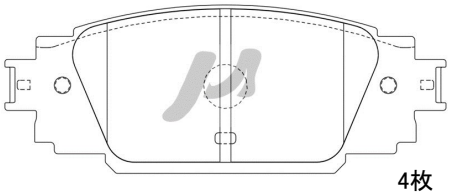

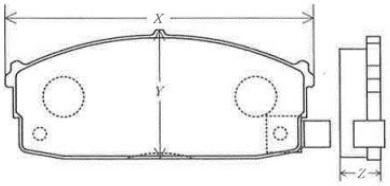

X ー横幅
Y ー高さ
Z ーパッド厚
（シムの厚みは含みません）

エムケーカシヤマ株式会社
C.S.CENTER
〒385-0009 長野県佐久市小田井1119
TEL 0267-65-7811　FAX 0267-65-7814

新製品情報・Webカタログ＆品番検索は
弊社ホームページよりご利用ください。
https : //www.mk-kashiyama.com/